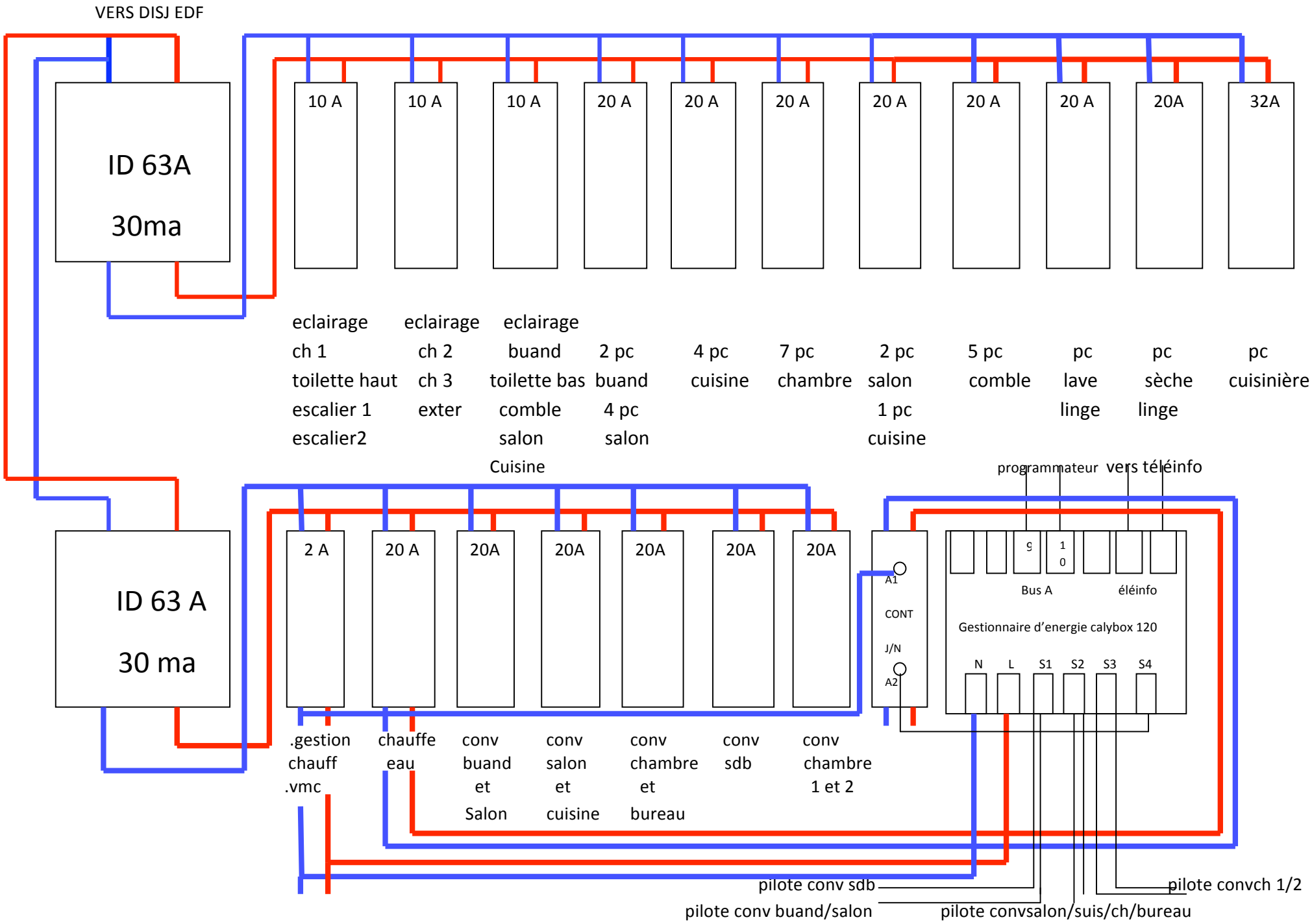
VERS DISJ EDF
ID 63A
30ma
10 A
10 A
10 A
20 A
20 A
20 A
20 A
20 A
20 A
20A
32A
eclairage ch 1 toilette haut escalier 1 escalier2
eclairage ch 2 ch 3 exter
eclairage buand toilette bas comble salon Cuisine
2 pc buand 4 pc salon
4 pc cuisine
7 pc chambre
2 pc salon 1 pc cuisine
5 pc comble
pc lave linge
pc sèche linge
pc cuisinière
programmateur
vers téléinfo
ID 63 A
30 ma
2 A
20 A
20A
20A
20A
20A
20A
20A
A1
CONT
J/N
A2
9
10
Bus A
éléinfo
Gestionnaire d'energie calybox 120
N
L
S1
S2
S3
S4
.gestion chauff .vmc
chauffe eau
conv buand et Salon
conv salon et cuisine
conv chambre et bureau
conv sdb
conv chambre 1 et 2
pilote conv sdb
pilote conv buand/salon
pilote convsalon/suis/ch/bureau
pilote convch 1/2