Guide d'installation

DRIVER 220 CPL

Programmateur hebdomadaire

X2D

2 zones par courants porteurs

6051104

DELTA DORE

Sommaire

FR

Caractéristiques .....p 1

Principe général .....p 2

Installation .....p 4

Raccordement .....p 5

Mise en service .....p 6

Programmation tarifaire .....p 10

Option radio .....p 12

associer un détecteur d'ouverture.....p 12
associer une centrale d'alarme TYXAL.....p 13
associer une télécommande TYDOM 200 .....p 14
associer une télécommande TYXIA.....p 16
associer un transmetteur téléphonique TYDOM 300 .....p 17
Effacer toutes les associations de produits radio....p 17

En raison de l'évolution des normes et du matériel, les caractéristiques indiquées par le texte et les images de ce document ne nous engagent qu'après confirmation par nos services.

Caractéristiques

FR

- Alimentation 230V, +/-10%, 50 Hz
- Sauvegarde de l'horloge en cas de coupure secteur : 4h (par condensateur)
  Sauvegarde permanente de la programmation
- Consommation : 4 VA
- Isolement classe II
- Bouton de sélection du mode de fonctionnement (8 positions)
- Choix parmi 4 modes permanents (Hors gel, Economie, Confort, Arrêt) et 1 programme personnalisable par jour et par zone.
- ***Dérogation à retour automatique***
- **Hors gel programmable** (1 à 99 jours) ou permanent
- Fréquence porteuse : 132,5 kHz, modulation FSK, Protocole X2D
- Conforme à la norme NF : EN 50065, classe 122
- Adressage "maison" :
  65000 combinaisons codées en usine
- Affichage digital
- Boîtier d'ambiance : 124 x 95 x 43 mm
- Fixation murale sur boîte d'encastrement ou en saillie
- Indice de protection : IP 30
- Installation en milieu normalement pollué
- Compatible avec le TYDOM 520 (6700011) pour ajout de fonctions domotiques
- Température de fonctionnement : 0 à + 40°C
- Température de stockage : -10°C à +70°C

Principe général

La transmission par courants porteurs

Le principe des transmissions "CPL" est de superposer au signal présent entre les fils phase et neutre (230 V, 50 Hz) un signal codé de fréquence plus élevée et de faible amplitude.

DRIVER 220 CPL est utilisable dans les installations en tarif bleu dont la surface est inférieure à 180 m².

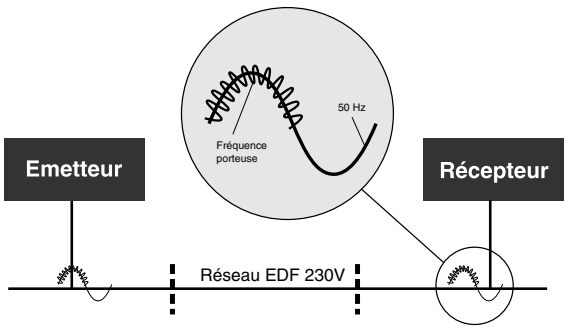

Les récepteurs

Ils sont de types :

- ***"Fil Pilote" TC51089*** *(réf : 6051089)* pour la commande des convecteurs fil pilote 6 ordres (standard GIFAM).
- ***Cartes réceptrices CPL X2D des différents fabricants de convecteurs***
- ***Radiateurs CPL X2D***

La qualité de régulation de la température confort dépend de la qualité du thermostat du convecteur.

compteur électronique

télé-info

Programmateur DRIVER CPL

GP4 CPL (en option)

1 sortie ECS

Chauffe-eau électrique

Alimentation secteur

Récepteur CPL TC51089 (non fourni)

Récepteur CPL TC51089 (non fourni)

Convecteurs zone 1

Convecteurs zone 2

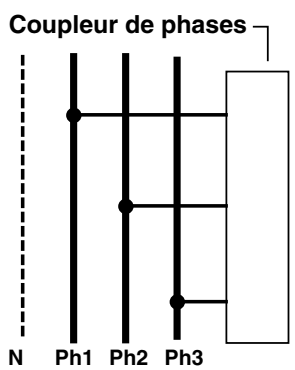

Dans le cas d'une installation en triphasé, vous devez utiliser un coupleur de phases *(réf : 6051046)* pour émettre sur les 3 phases simultanément.

Choix de l'emplacement

L'appareil pourra être installé à n'importe quel endroit de votre habitation. Cependant, le fait de l'avoir à portée de main pour la programmation est un avantage.

Fixation

Afin de monter l'appareil sur le mur, il est nécessaire de le séparer de son socle.
Ainsi séparé du boîtier, le socle doit être fixé au mur (en saillie) à l'aide d'un ensemble vis/chevilles ou sur boîte d'encastrement (entraxe 60mm) en utilisant les trous repérés ❶.
Des cloisons défonçables sont prévues pour laisser passer les fils de raccordement
(❷ : pour boîte d'encastrement, ❸ : pour le montage en saillie)

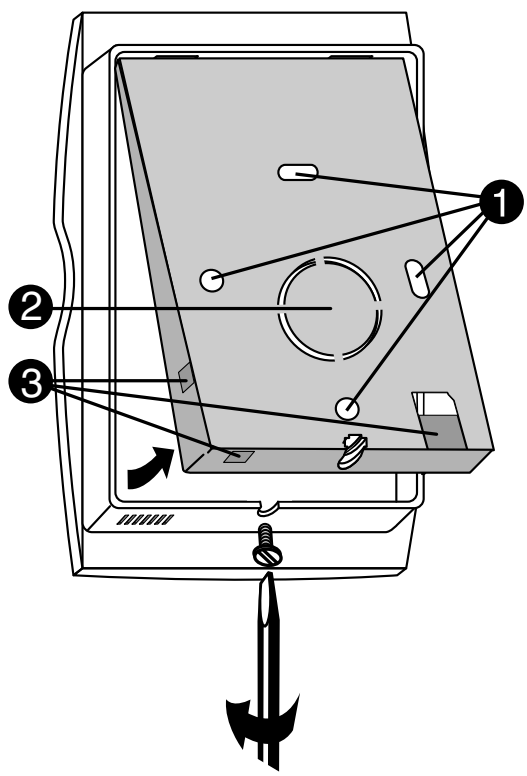

Raccordement

FR

- La norme UTE NF C15-100 et les règles de l'art doivent être respectées.
- Il est nécessaire que les appareils connectés ou environnants ne créent pas de perturbations trop fortes (directives CEE 89/336).

Avant toute manipulation, coupez l'alimentation.

Raccordez les 2 fils d'alimentation sur le bornier.

Remettez l'appareil sur son socle et immobilisez-le avec la vis de verrouillage.

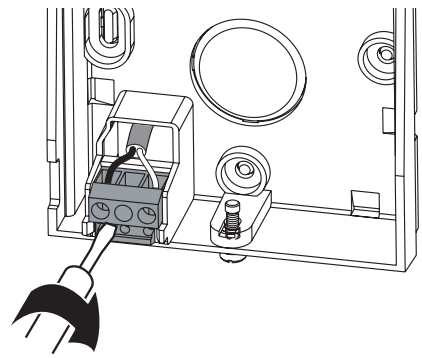

Dans le cas d'un montage en sailie, le cordon (2 fils, classe 2), doit arriver dans l'appareil via une goulotte.

Remettez l'installation sous tension.

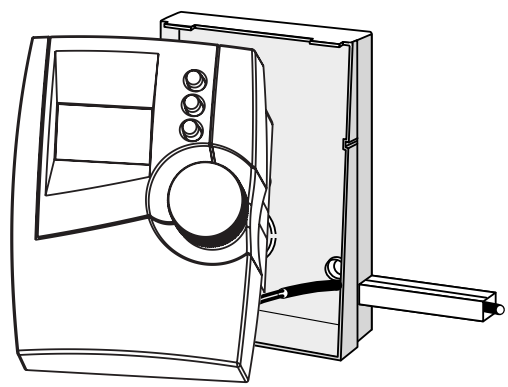

Lors de la première mise sous tension, l'affichage n'apparait qu'après 30 sec. environ (délai de charge du condensateur de sauvegarde), seul un sablier clignote pendant ce temps.

Remarque : pour la protection de l'alimentation du **DRIVER CPL**, vous devez utiliser un disjoncteur de 10A minimum (ne pas utiliser de disjoncteur 2A).

Mise en service

Le mode de mise en service permet d'associer entre eux les produits CPL et de déterminer l'organisation de l'installation (émetteurs, récepteurs, type de fil pilote, délestage...).
Nota : Vous ne pouvez déterminer qu'un seul type de fil pilote pour une même zone.

1 Entrer dans le mode de mise en service

Positionnez le bouton sur ➔ .
Réglez l'horloge si nécessaire (voir notice utilisation) ou appuyez sur OK pour passer à l'étape suivante. *L'appareil affiche PArA.*

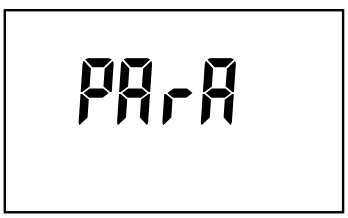

2 Déterminer le type de fil pilote

Appuyez simultanément sur les touches ⊕ et ⊖ .

L'appareil affiche FP4 (fil pilote 4 ordres) ou FP6 (fil pilote 6 ordres) pour la zone 1.

Appuyez sur les touches ⊕ et ⊖ pour déterminer le type de fil pilote utilisé, puis appuyez sur OK pour valider.

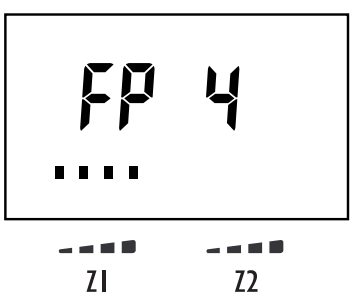

Recommencez l'opération pour la zone 2.

3 Associer le Driver 220 à un émetteur

Sur le DRIVER 220 CPL, vous pouvez associer un appareil de type “émetteur CPL” (GECPL1, GP4 CPL, TYPHONE 2 CPL...). Sinon, validez pour passer à l’étape suivante 4

L’appareil affiche “EMET” en alternance avec “----”.

EMEt

• Pour associer un émetteur de type gestionnaire de puissance (GECPL1, GP4 CPL...)

Validez sur l’émetteur (voir notice de celui-ci).
L’affichage indique GE--.
Nota : pour annuler, appuyez sur ⊕ .

GE--

• Pour associer un émetteur de type télécommande téléphonique CPL (TYPHONE 2 CPL)

Validez sur l’émetteur (voir notice de celui-ci).
L’affichage indique --TL.
Nota : pour annuler, appuyez sur ⊖ .

--tL

Dans le cas où **DRIVER 220 CPL** est associé aux 2 types d’émetteurs,
son affichage indique GETL.

GEtL

Appuyez sur OK pour valider votre choix et passer à l’étape suivante.

4 Attribution des récepteurs

Vous devez associer chaque récepteur à la centrale et vous pouvez déterminer la voie de délestage à laquelle il est attribué **(si DRIVER 220 CPL est associé à un gestionnaire de puissance : GECPL1, GP4 CPL...).**

4.1 L'appareil est associé à un GECPL1, GP4 CPL...

❶ Par appuis sur ⊕ ou ⊖ , choisissez la voie de délestage à laquelle les récepteurs vont être attribués.

Le choix de la voie de délestage s'effectue de d:0 à d:6 (d:0 = pas de délestage).
Dans le cas de l'utilisation avec GECPL1, les voies d4, d5 et d6 ne doivent pas être attribuées (pas de délestage).

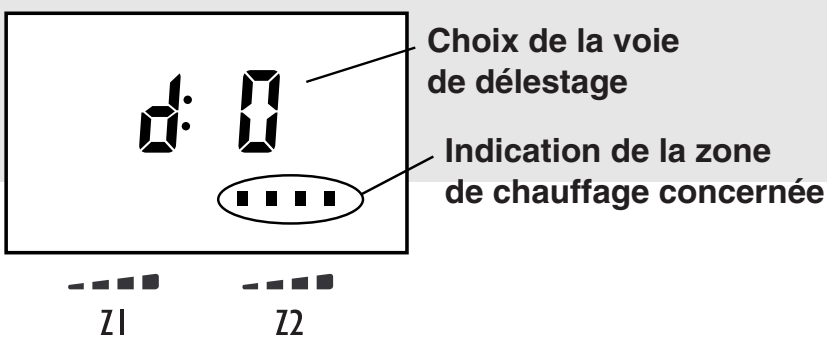

❷ Validez sur les récepteurs concernés.

❸ Recommencez les opérations ❶ et ❷ pour les récepteurs attribués à une autre voie de délestage

❹ Appuyez sur OK pour valider votre choix et passer à la zone 2. **Recommencez l'opération.**

❺ Appuyez sur OK pour valider et sortir du mode.

4.2 L'appareil n'est pas associé à un GECPL1, GP4 CPL...

L'affichage "EMET" clignote.

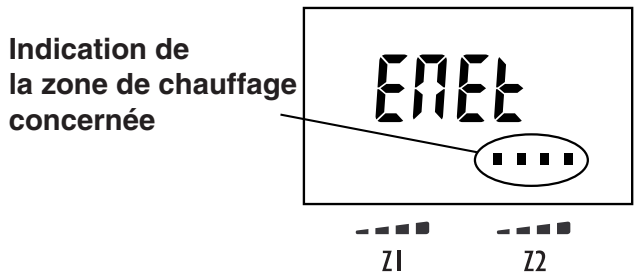

L'indication de la zone de chauffage concernée s'affiche.

❶ Validez sur les récepteurs de la zone 1

❷ Appuyez sur OK. Passage à la zone 2.

❸ Validez sur les récepteurs de la zone 2.

❹ Appuyez sur OK pour valider et sortir du mode.

Programmation tarifaire (uniquement en option tempo)

Il faut que Driver 220 CPL soit associé à un gestionnaire de puissance GECPL1 ou GP4 CPL.

La programmation tarifaire permet d'adopter une température moindre (réduit tarifaire) pendant les périodes où le coût de l'électricité est le moins avantageux (ex.: Heures Pleines, jour Rouge).

Elle s'effectue à l'aide des programmes du compteur électronique.

	Jour BLEU		Jour BLANC		Jour ROUGE	
	Heures Creuses	Heures Pleines	Heures Creuses	Heures Pleines	Heures Creuses	Heures Pleines
CHAU 0						
CHAU 1						●
CHAU 2					●	●
CHAU 3				●	●	●
CHAU 4			●	●	●	●
CHAU 5		●	●	●	●	●
CHAU 6	●	●	●	●	●	●
CHAU C		●		●		●

● Période où l'abaissement tarifaire est actif

Mode de fonctionnement à appliquer lors d'un réduit tarifaire

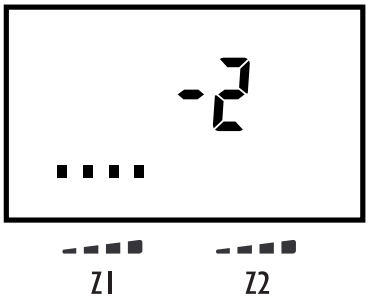

Mettre le bouton sur ➔ .

Appuyez sur OK pour afficher PArA.

Appuyez à nouveau sur OK pour entrer en mode de réglage de l'abaissement tarifaire.

❶ Par appuis sur les touches ⊕ ou ⊖ , choisissez le mode que vous souhaitez lors d'un réduit tarifaire sur la zone 1 (Economie, Conf-2°C, Conf-1°C, Confort (pas d'abaissement).
Nota : Les modes Confort-1°C et Confort-2°C ne sont disponibles qu'en fil pilote 6 ordres.

❷ Appuyez sur OK pour valider et passer à la zone 2.
Recommencez l'opération puis validez par OK.
L'appareil affiche l'heure.

Option Radio

Le module radio **TYDOM 520** (réf : 6700011) permet d'associer des fonctions domotiques Ces fonctions sont les suivantes :

- fonctionnement avec un détecteur d'ouverture,
- fonctionnement avec une centrale d'alarme **TYXAL**,
- fonctionnement avec les télécommandes de la gamme **TYXAL** (Delta Dore),
- fonctionnement avec un transmetteur domotique (exemple : **TYDOM 300**).

Mise en place du module

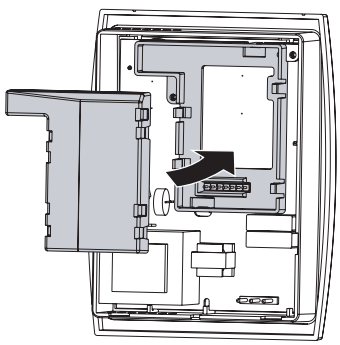

Avant toute manipulation, coupez l'alimentation.

Séparez l'appareil de son socle.
Insérez le module dans son emplacement.
Refermez le boîtier.

Associer un détecteur d'ouverture

Pour associer votre **DRIVER CPL** à un détecteur d'ouverture.

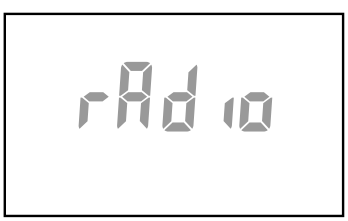

Sur le Driver CPL, mettre le sélecteur sur ➔ et appuyez 5 sec. sur la touche OK.
L'appareil affiche rAdio.

Sur le détecteur, appuyez sur le bouton test (il émet un bip).

Sur le Driver CPL,
l'affichage rAdio n'apparaît plus.
Le détecteur d'ouverture est associé au Driver CPL.

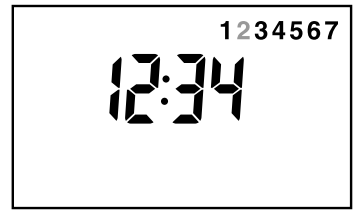

Pour associer un autre détecteur d'ouverture, recommencez l'opération d'association.

Remarque : il est possible d'associer jusqu'à 16 produits domotiques (détecteurs, émetteurs...).

Associer une centrale d'alarme TYXAL

Pour mettre la centrale en mode "Maintenance".

Appuyez simultanément 5 secondes sur les touches ON et OFF de la télécommande et ouvrez la trappe de la centrale.

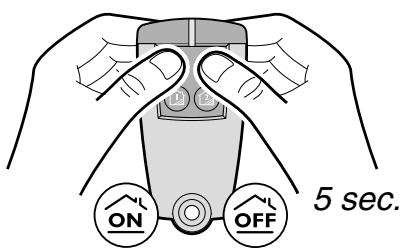

Ouvrir la trappe pile de la centrale

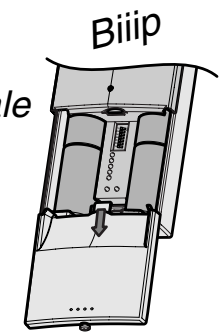

Pour associer votre **DRIVER CPL** à une centrale d'alarme **TYXAL**, mettre le sélecteur sur ➔ et appuyez 5 sec. sur la touche OK
L'appareil affiche rAdio

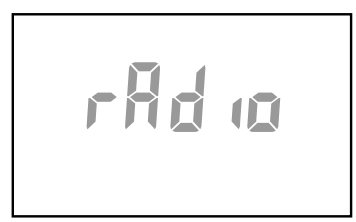

Appuyez sur la touche "Tester" de la centrale.
Vérifiez que l'affichage rAdio n'apparaît plus à l'écran
La centrale est associée au Driver CPL.

Associer une télécommande multifonctions TYDOM 200

Pour associer votre **Driver CPL** à une télécommande **TYDOM 200**.

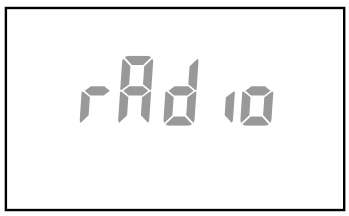

Sur le Driver CPL, mettre le sélecteur sur ➔ et appuyez 5 sec. sur la touche OK.

L'appareil affiche rAdio

Sur TYDOM 200,

- si l'écran de la télécommande **TYDOM 200** n'est pas affiché, appuyez sur une des touches de domaine,
- appuyez sur la touche du domaine maison jusqu'à ce que la télécommande émette un bip et que le symbole ⅄ clignote,

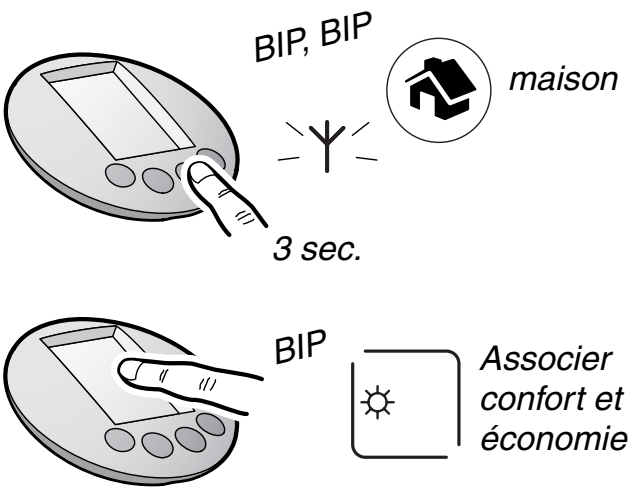

- appuyez sur une des touches tactiles confort ☼ ou économie ☽ de la télécommande **TYDOM 200**.

Sur le Driver CPL, l'affichage rAdio n'apparaît plus.

Les touches ☼ et ☽ de la télécommande TYDOM 200 sont associées au Driver CPL.

Pour associer les touches ⏻ et ▶ de la télécommande TYDOM 200.

Sur le Driver CPL, mettre le sélecteur sur ➔ et appuyez 5 sec. sur la touche OK. *L'appareil affiche rAdio.*

Sur la TYDOM 200, appuyez sur une des touches tactiles arrêt ⏻ ou automatique ▶ de la télécommande.

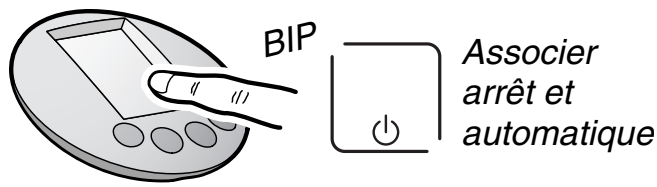

Sur le Driver CPL, l'affichage rAdio n'apparaît plus.

Les touches ⏻ et ▶ de la télécommande TYDOM 200 sont associées au Driver CPL.

Pour quitter le mode association, appuyez sur la touche d'un autre domaine (ex. : éclairage).

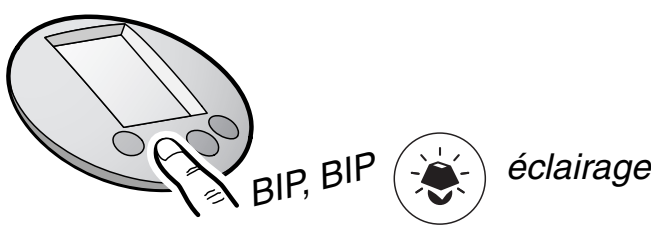

Associer une télécommande TYXIA

Pour associer votre Driver CPL à une télécommande TYXIA.

Sur le Driver CPL, mettre le sélecteur sur ➔ et appuyez 5 sec. sur la touche OK.
L'appareil affiche rAdio.

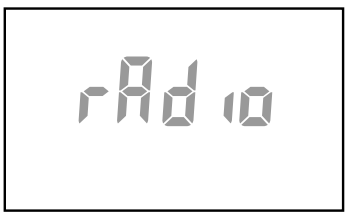

Sur l'émetteur, maintenez appuyées simultanément les touches ▲ et ▼ pendant environ 5 secondes.
Les touches s'allument, s'éteignent puis se rallument à nouveau. Relâchez.

Sur le Driver CPL, l'affichage rAdio n'apparaît plus.

Les touches ▲ et ▼ de l'émetteur sont associées au Driver CPL, elles permettent une dérogation Confort ou Economie.

Associer un transmetteur téléphonique TYDOM 300

Pour associer votre **DRIVER CPL** à un transmetteur téléphonique **TYDOM 300**.

Sur le Driver CPL, mettre le sélecteur sur ➔ et appuyez 5 sec. sur la touche OK.
L'appareil affiche rAdio.

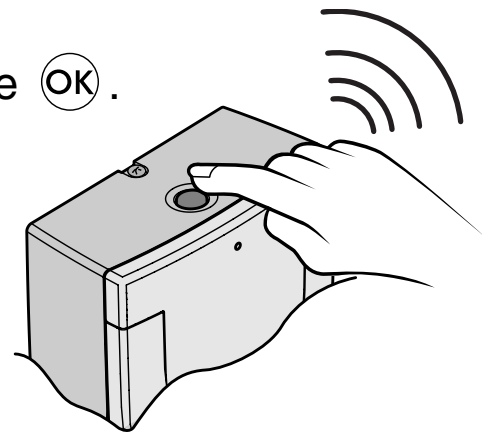

Sur le TYDOM 300 (transmetteur), appuyez sur la touche située sur le dessus. Le transmetteur émet 3 bips de confirmation.

Vérifiez que l'affichage rAdio n'apparaît plus à l'écran.

Le transmetteur TYDOM 300 est associé au DRIVER CPL.

Effacer toutes les associations des produits radio au Driver CPL

Sur le DRIVER CPL, mettre le sélecteur sur ➔ et maintenir appuyée la touche OK pendant 10 sec., jusqu'à l'affichage de l'heure, (le **DRIVER CPL** affiche rAdio après 5 sec. d'appui).

Toutes les associations des produits radio sont effacées.

informations

www.deltadore.com

info. techniques
02 72 96 03 57

fax
02 72 96 03 58

DELTA DORE - Bonnemain - 35270 COMBOURG
E-mail : deltadore@deltadore.com

CE

Appareil conforme aux exigences des directives :
2004/108/CE (Compatibilité ElectroMagnétique)
et 2006/95/CE (Sécurité basse tension).

2701006 REV.2